КНГ 03.09.02

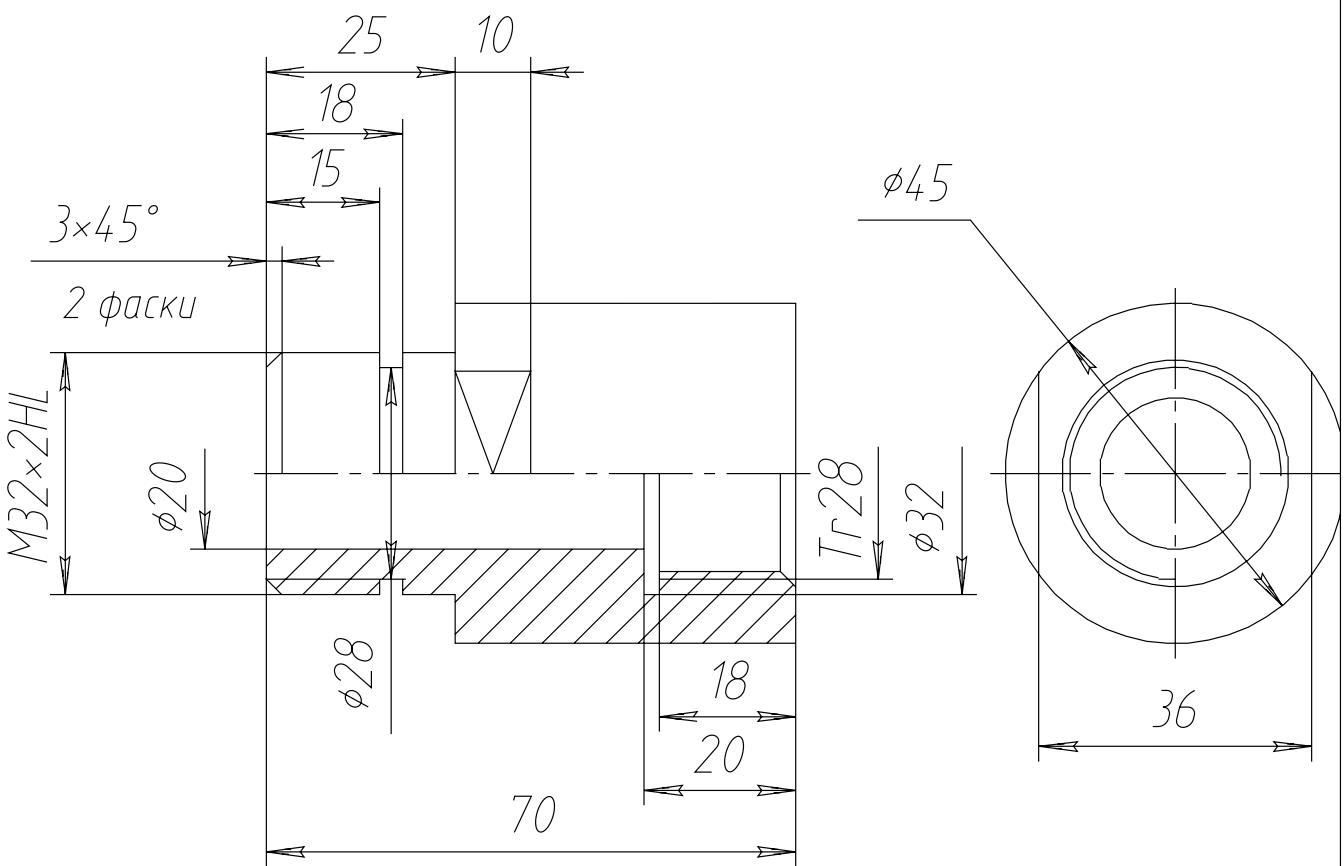

					КНГ 03.09.02
Изм	Лист	№ докум	Подп	Дата	Штуцер
Разраб		Гинтер			
Пров		Сальникова			
Т контр					
Н контр					Сталь 10 ГОСТ 1050-88
Утв					

Лит	Масса	Масштаб
		1:1
Лист	Листов 1	

ЭТГ-5270С-3